ELEQ mastering electricity worldwide

UGECAKT..D2 – Hilfsstromversorgungssysteme

Hilfsstromversorgungssysteme werden benötigt, um die Energieversorgung für den Betrieb von Primär- oder Sekundärgeräten in einer Station, Schaltanlage oder Umspannstation sicherzustellen. Zu diesen Geräten gehören typischerweise: Smart-Grid-Elektronik, Klimaanlage, Heizung, Beleuchtung, Netztransformator-Kühlventilatoren, Stations-Batterieladegeräte (DC) und Standard-Steckdosen. Dieser einpolige Spannungswandler erzeugt eine Leistung von 230 Volt.

Technische Spezifikation

Anwendung	Schaltanlage
Nennisolationsspannung Maximale Primärnennspannung Nennspannungsfaktor Sekundärspannungen Leistung Bemessungsfrequenz Isolierstoffklasse	Bis zu 24/50/125kV 22 / √3 kV 1,9 x Un für 8 h continuously 230V, andere Optionen auf Anfrage See table Nach Bedarf. Zum Beispiel 50-60Hz E
Sekundär Klemmen	Geschützt mit einer versiegelbaren Abdeckung, Schutzart IP 20

Abmessungen

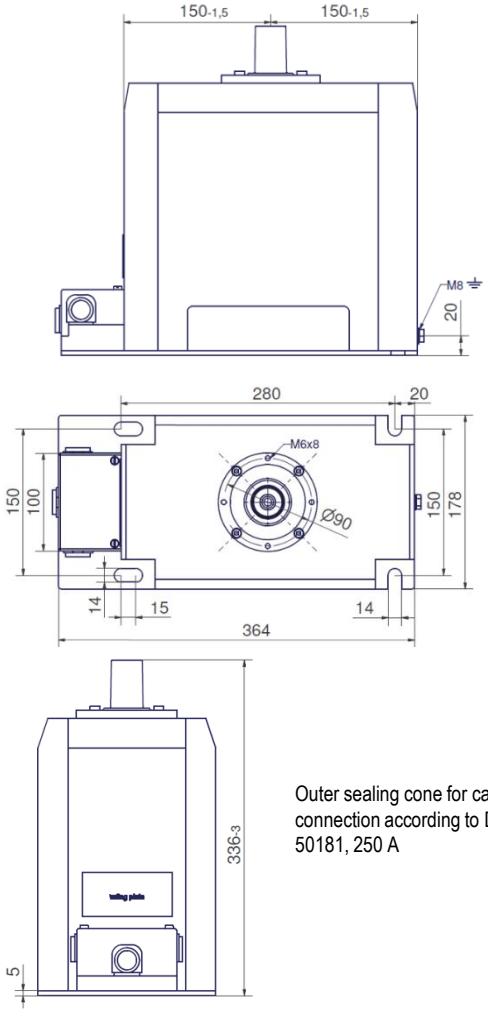

Outer sealing cone for cable-plug connection according to DIN EN 50181, 250 A

Bestellinformation*

Eingabe	50/60 Hz	Artikel Nummer
1,5 kV	750 VA	On request
3,0 kV	750 VA	On request
6,3 kV	750 VA	On request
6,6kV	750 VA	On request
7,2 kV	600 VA	On request
10 kV	600 VA	On request
11 kV	600 VA	On request
13,8 kV	600 VA	On request
17,5 kV	600 VA	On request
20 kV	600 VA	On request
22 kV	600 VA	On request

* Auf Anfrage andere Eingabe und Leistung möglich.

Schaltbild (Zum Beispiel)

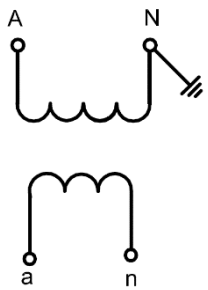

part of a smart world
+31 (0) 521 533 333 info@eleq.com www.eleq.com