ELEQ mastering electricity worldwide

UGE C1 – Einpolige Spannungswandler

Der UGE C1 dient zum Messen und Schützen in Anwendungen, insbesondere in Mittelspannungsschaltanlagen. Der einpolige Innenspannungswandler kann bis 17,5kV verwendet werden. Der spannungswandler ist wartungsfrei und in jeder lage montierbar.

Bestellinformation*

Bereich	Übersetzung	Wicklung 1	Wicklung 2	Artikel Nummer
12kV	11.000:√3 / 110:√3 /110:3	0-20VA cl 0,2	60VA 3P	6U2110
12kV	10.000:√3 / 100:√3 / 100:3	0-20VA cl 0,2	60VA 3P	6U2011
12kV	11.000:√3 / 100:√3 / 100:3	0-20VA cl 0,2	60VA 3P	6U2012
12kV	10.000:√3 / 110:√3 / 110:3	0-20VA cl 0,2	60VA 3P	6U2112
12kV	2 Wählbare Bereiche 11000:√3 // 110:√3 //110:3 V or 10000:√3 // 100:√3 //100:3 V	0-20VA cl 0,2 0-15VA cl 0.2	60VA 3P 60VA 3P	6V2901

* Für die kundenspezifische Auslegung Ihres ELEQ UGE C1 Stromwandlers sind folgende Informationen erforderlich:

Erforderlich

- Primärnennspannung
- Sekundärspannungen
- Leistung
- Genauigkeitsklasse
- Frequenz

Optionale

- Andere passende Benötigte

Technische Spezifikation

Umgebungsbedingungen Dieses Produkt wurde für eine sichere Handhabung unter den nachstehenden Bedingungen entwickelt:	
Einbauort:	Verwendung im Innenbereich
Umgebungstemperatur:	-5°C .. +40°C; andere Temperatures auf anfrage
Lager- und Transporttemperatur:	-25°C .. +50°C
Relativ Luftfeuchtigkeit:	5% .. 95%, nicht Kondensierend
Altitüde:	Max. 1000m über NN; bei >1000m Daten erforderlich
Schutzklasse (secondary terminal):	IP20
Anwendungsbedingungen	
Standard:	IEC 61869-3/IEEE C57.13; etc.
IEC 61768-3 specifikation:	
Thermischer Bemessungs-Kurzzeitstrom (Sth):	500VA Messwicklung gesamt 100VA restwicklung
Bemessungsspannungsfaktor	1,9 x Un für 8h; 1,2 x Un Kontinuierlich
Bemessungs-Isolationspegel:	17,5/38/95kV
Bemessungsfrequenz::	50/60Hz
Isolierstoffklasse:	E
Bemessungsprimärspannung:	2/√3kV – 15,4/√3kV
Bemessungssekundärspannung	100/√3V or 110/√3V; andere Optionen auf Anfrage
Nennleistung:	Nach bedarf Zum Beispiel 10, 15 or 30VA
Genauigkeitsklasse:	Nach bedarf Zum Beispiel 0,2, 3P
Primärer Anschluss:	M10 (20Nm)
Secondäres Terminal:	Schraubklemmen M5 (max. 2,5Nm)

Abmessungen

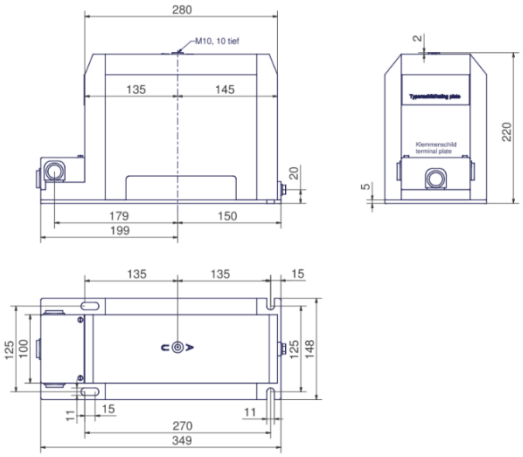

part of a smart world
+31 (0) 521 533 333 info@eleq.com www.eleq.com
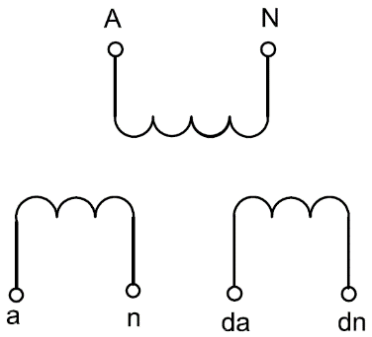
Schaltbild