ELEQ mastering electricity worldwide

# SVU – Spannungswandler für Niederspannung

Dezentrale Stromerzeugung (durch u.a. Solarmodule, Windkraftanlagen, etc.) führt zu einer zunehmenden Anzahl unüblicher Spannungen, wie z.B. 690V. Um dennoch die Standardzähler (400/230V) verwenden zu können, hat ELEQ eine neue Reihe von Spannungswandlern für Niederspannung entwickelt. Die Spannungswandler entsprechen den neusten Richtlinien der IEC 61869-3 und sind mit einer versiegelbaren Abdeckkappe ausgestattet. Dadurch sind die Wandler für die kWh-Messung bestens geeignet.

Darüber hinaus können die Wandler durch eine Leistung von 4VA oder höher sowohl die Messspannung als auch die Netzspannung für die Zähler liefern. Bei den Modellen bis 10VA ist die Klasse zwischen 0 und 100% der Leistung gültig. Dadurch brauchen keine Lastwiderstände verwendet zu werden.

## Technische Spezifikationen

| | |
|---|---|
| *Umgebungsbedingungen* | |
| Dieses Produkt wurde für eine sichere Handhabung unter den nachstehenden Bedingungen entwickelt: | |
| Einbauort: | Verwendung im Innenbereich |
| Umgebungstemperatur: | -25°C .. +55°C |
| Lager- und Transporttemperatur: | -40°C .. +55°C |
| Relative Luftfeuchtigkeit: | 5% .. 95%, keine Kondensation |
| Höhe: | Max. 1000m über NN; bei >1000m Daten erforderlich |
| Schutzklasse: | IP20 |
| *Spezifikation* | |
| Standard: | IEC 61869-3 |
| Bemessungsspannungsfaktor: | 1,2 oder 1,5 für 30s |
| Bemessungsisolationspegel: | 0,72/3/-kV oder 1,2/6/-kV |
| Frequenz: | 50Hz |
| Isolierstoffklasse: | E |
| Primärnennspannung | Max. 1000V |
| Sekundärnennspannung: | Max. 400V |
| Leistung: | 4, 8, 10, 20, 40, 50, 100VA |
| Genauigkeitsklasse: | 0,2, 0,5, 1, 3 |
| Sekundäre Verbindungen: | Max. 4mm$^2$ |
| Gewicht: | Model A: 2,6kg<br>Model B: 3,3kg |

## Bestellinformation

| Model | Übersetzungsverhältnis | Leistung | Genauigkeitsklasse* | Artikel Nummer |
|---|---|---|---|---|
| A | Im Design | / | / | / |
| B | 400/110V | 0-8VA | 0,2 | 4U4123 |
| | 690/400V | 0-8VA | 0,2 | 4U4165 |
| | 480√3/100√3V | 0-8VA | 0,2 | 4U4232 |
| | 600√3/100√3V | 0-8VA | 0,2 | 4U4252 |
| | 600√3/400√3V | 0-8VA | 0,2 | 4U4255 |
| | 690√3/110√3V | 0-8VA | 0,2 | 4U4263 |
| | 690√3/400√3V | 0-8VA | 0,2 | 4U4265 |
| | 800√3/100√3V | 0-8VA | 0,2 | 4U4282 |
| | 800√3/400√3V | 0-8VA | 0,2 | 4U4285 |
| | Auf Anfrage | 5-20VA | 0,5 | Auf Anfrage |

* Die Klasse gilt von 0-100% der spezifizierten Leistung bei Leistungen bis 10VA und von 25-100% bei Leistungen größer als 10VA.

## Schaltplan

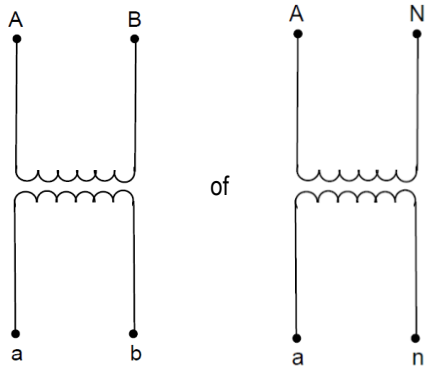


## Abmessungen

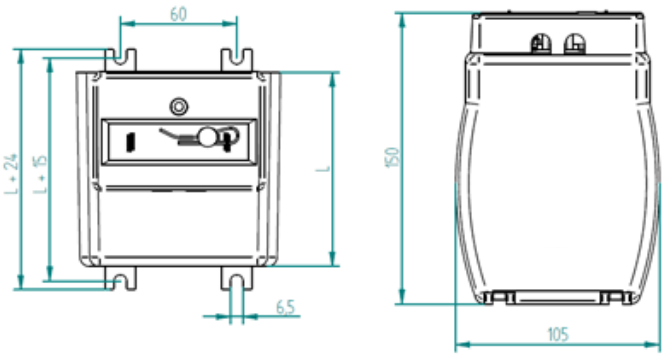


| Model | L |
|---|---|
| A | 65mm |
| B | 100mm |



part of a smart world
+31 (0) 521 533 333 info@eleq.com www.eleq.com