SVA160 A 100 - Giethars stroomtransformator voor aardfoutmeting

Giethars stroomtransformator welke geschikt is om om een kabel of kabelbus te plaatsen: Type SVA voor aardfoutdetectie. Met een maximale kabelafmeting van 100m.

Technische Specificaties

Type:	SVA160A100
Overzetverhouding:	100/1A of 60/1A Overige overzetverhoudingen op aanvraag
Vermogen:	2,5VA bij prim. 100A
Klasse:	Speciaal voor aardfout
Hoekfout bij 10% van de nominale stroom:	< 120 Minuten
Isolatie niveau:	0,72/3/-kV
Frequentie:	50/60 Hz
Ith:	Max. 60kA/1s
Norm	IEC 61869-2
Isolatie klasse:	E
Temperatuur:	-10...+55°C
Gewicht:	ca. 2kg
Materiaal grondplaat:	Aluminum
Materiaal Terminal box:	Polycarbonate
Beveiligingsgraad:	IP54
Kabelbus:	PG11

Bestelinformatie

Artikelnummer	482246

Afmetingen

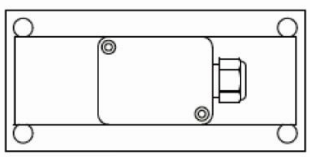

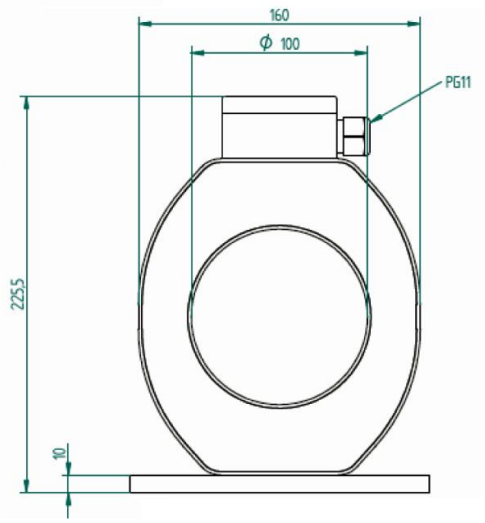

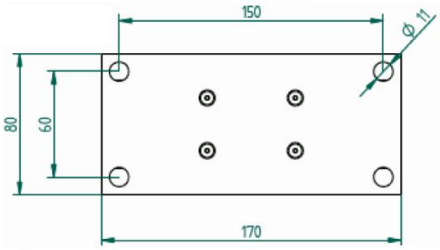

part of a smart world
+31 (0) 521 533 333 info@eleq.com www.eleq.com