ELEQ mastering electricity worldwide

SVA160 A 100 - Einteiliger Gießharz – Kabelumbauwandler für Erdschlusserfassung

Gießharz-SW geeignet zur Montage auf Kabel- oder Kabeldurchführungen: Typ SVA zur Erdschlusserkennung. Mit einem maximalen Kabeldurchmesser von 100mm.

Technische Daten

Typ	SVA160A100
Übersetzung	100/1A oder 60/1A andere auf Anfrage
Leistung	2,5VA bei Primär 100A
Klasse	speziell für gerichtete Erdschlusserfassung
Winkelfehler bei 10% des Nennstromes	< 120 Minuten
Isolationspegel	0,72/3/-kV
Bemessungsfrequenz	50/60 Hz
Ith	Max. 60kA/1s
Norm	IEC 61869-2
Isolierstoffklasse	E
Temperaturbereich	-10…+55°C
Gewicht	ca. 2kg
Fußplatte	Aluminium
Anschlusskasten	Polycarbonat
Schutzklasse	IP54
Kabeldurchführung	PG11

Bestelldaten

Artikelnummer	482246
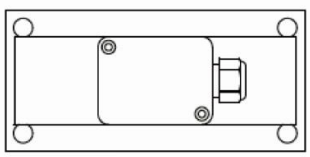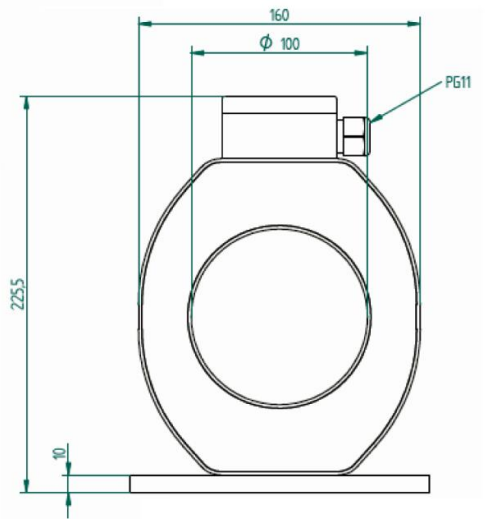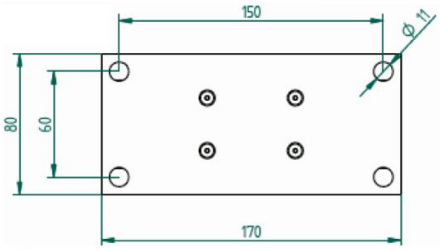
Abmessungen