ELEQ mastering electricity worldwide

RM60-E2A - Stroomtransformator

Flexibiliteit, compact samenbouwen en veiligheid zijn de sleutelwoorden van de RM-serie. Alle stroomtransformatoren zijn uitgevoerd met een volledig geintegreerde verzegelbare klemmenafdekkap. Alle transformatoren zijn uitgevoerd in een zwarte polycarbonaat behuizing. Vastzetmateriaal voor montage op montageplaat, rail en kabel wordt standaard meegeleverd. De RM-serie is voorzien van het predikaat KEMA-keur.

Bestel specificaties

Overzetverhouding	Kl. 0.5 VA	Kl. 1 VA	Kl. 3 VA	Artikelnummer
25/5A			0,5	4M2128N^
30/5A			0,8	4M2129N^
40/5A			1,2	4M2130N^
50/5A			1,5	4M2101N^
60/5A			2	4M2102N^
75/5A		2	3	4M2103N^
80/5A		2	3	4M2104N
100/5A	1,5	3	4	4M2105N
120/5A	2	3	5	4M2106N
125/5A	2	3	5	4M2107N
150/5A	2	3	5	4M2108N
200/5A	4	5	7,5	4M2109N
250/5A	4	7,5	10	4M2110N
300/5A	7,5	10	12,5	4M2111N
400/5A	5	7,5	10	4M2112N
25/1A			0,5	4M2131N
30/1A			0,8	4M2132N
40/1A			1,2	4M2133N
50/1A			1,5	4M2113N
60/1A			2	4M2114N
75/1A		2	3	4M2115N
80/1A		2	3	4M2116N
100/1A		3	4	4M2117N
120/1A		3	5	4M2118N
125/1A		3	5	4M2119N
150/1A	2	4	5	4M2120N
200/1A	4	5	7,5	4M2121N
250/1A	4	7,5	10	4M2122N
300/1A	7,5	10	12,5	4M2123N
400/1A	5	7,5	10	4M2124N

^ Behoort tot TOPMOST line met 100% voorraad garantie.

Andere stromen, vermogens, modellen en dubbele meetbereiken op aanvraag. Neem voor meer informatie contact op met ons verkoopteam.

Aansluitschema

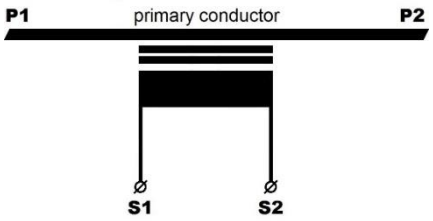

Technische specificaties

Omgevingscondities	
Dit product is veilig te gebruiken onder de volgende omstandigheden:	
Plaatsing:	Binnenshuis
Omgevingstemperatuur:	-5°C .. +40°C
Relatieve vochtigheid:	5% .. 85%, niet condenserend
Beschermingsgraad:	IP20
Specificatie	
Norm:	IEC 61869-2
Kortsluitstroom:	60 x In/1s
Continue stroom:	1 x In
Isolatie niveau:	0,72/3/-kV
Frequentie:	50/60Hz
Isolatie klasse:	E
Kabelopening:	Rail: 15x10(15)mm of 20x10mm Kabel: Ø 22,7 mm
Secundaire aansluiting:	Aansluitklemmen

Afmetingen

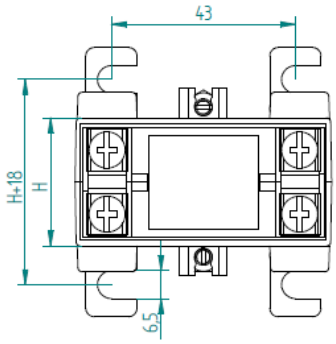

Type	Height (mm)
A	30

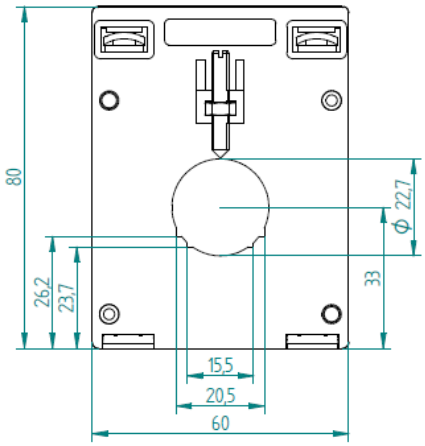

part of a smart world
+31 (0) 521 533 333 info@eleq.com www.eleq.com