ELEQ mastering electricity worldwide

IGWR D1 – Generator Wandler

Der IGWR D1 dient zur Messung und zum Schutz bei Anwendungen mit Vibrationsanforderungen wie Stromgeneratoren. Der gießharzisolierte Stromwandler unterstützender Art für drinnen kann bis zu 17,5 kV eingesetzt werden. Die spezielle ELEQ-Generator-Konstruktion ermöglicht es, den IGWR D1 in Anwendungen mit Stoß- und/oder Vibrationsanforderungen zu verwenden.

Technische Spezifikation

Umgebungsbedingungen	
Dieses Produkt wurde für eine sichere Handhabung unter den nachstehenden Bedingungen entwickelt:	
Einbauort:	Verwendung in Innenbereichen
Umgebungstemperatur:	-25°C .. +80°C; Andere Temperaturen auf Anfrage
Lager- und Transporttemperatur:	-50°C .. +80°C
Relative Luftfeuchtigkeit:	5% .. 95%, nicht kondensierend
Höhe:	Max. 1000m über NN; bei >1000m Daten erforderlich
Schutzklasse (Sekundär Klemmen):	IP20
Anwendungsbedingungen	
Standard:	IEC 61869-2 / IEEE C57.13, etc.
IEC 61768-2 Spezifikation	
Thermischer Bemessungs Kurzzeitstrom (Ith):	100 x In/1s, max. 50kA/1s, Andere Dauer auf Anfrage
Dynamischer Nennstrom (Idyn):	2,5 x Ith, max. 125kA
Thermischer Dauerstrom (Icth):	Up to 200%
Bemessungs-isolationspegel:	17,5/38/95kV
Bemessungsfrequenz:	50/60Hz
Isolierstoffklasse:	E
Primärnennstrom:	5-1500A
Sekundärnennstrom:	1A or 5A; other options available on request
Leistung:	As required. For example 2,5, 10, 30VA
Genauigkeitsklasse:	As required. For example 0,2S, 5P10
Primär:	M12 (40Nm)
Sekundär Klemmen:	Screw terminals M5 (max. 2,5Nm)

Bestellinformation

Für die kundenspezifische Auslegung Ihres ELEQ IGWR D1 Stromwandlers sind folgende Informationen erforderlich:

Erforderlich
- Primärnennstrom
- Sekundärnennstrom
- Leistung
- Genauigkeitsklasse
- Frequenz

Optional
- Mehrkernwandler
- Andere relevante Anforderungen

Schaltbild IEC 61869-2

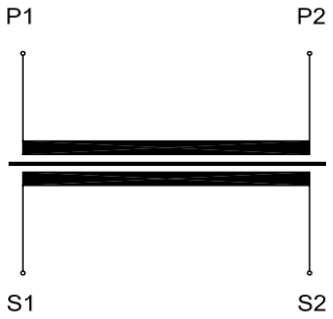

Abmessungen

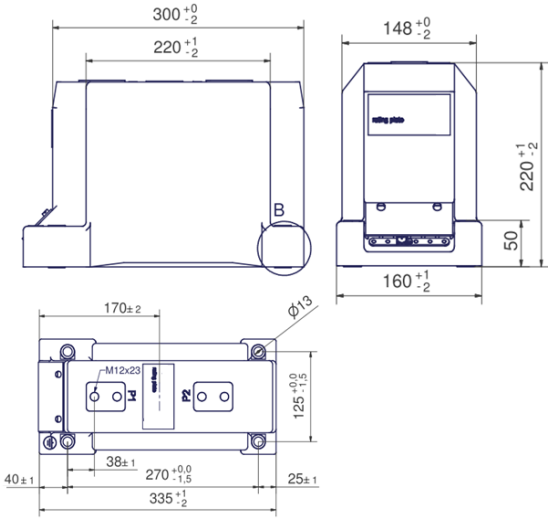

part of a smart world
T +31 (0) 521 533 333 E info@eleq.com I www.eleq.com