ELEQ mastering electricity worldwide

GSAG200 – Durchführungsstromwandler

GSAG gießharzisolierter Durchführungsstromwandler ist für die Innenraumanwendung mit Stoß- und/oder Vibrationsanforderungen geeignet, z.B. in Generatorklemmkasten, und kann bis zu 1,2kV eingesetzt werden. Eine Ausführung mit Messkernen und Schutzkernen ist möglich, es können mehrere Kerne in ein Gehäuse verbaut werden.

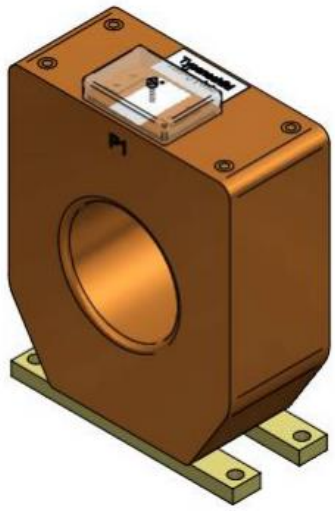

Technische Spezifikation

Umgebungsbedingungen	
Dieses Produkt wurde für eine sichere Handhabung unter den nachstehenden Bedingungen entwickelt:	
Einbauort:	Verwendung in Innenbereichen
Umgebungstemperatur:	-40°C .. +80°C; andere Temperaturen auf Anfrage
Storage and transport temperature:	-50°C .. +80°C
Relative Luftfeuchtigkeit:	5% .. 95%, nicht kondensierend
Höhe:	Max. 1000m über NN; bei >1000m Daten erforderlich
Schutzklasse:	IP20
Anwendungsbedingungen	
Standard:	IEC 61869-2 / IEEE C57.13, und so weiter.
IEC 61768-2 Spezifikation	
Thermischer Bemessungs Kurzzeitstrom (Ith):	100 x In/1s, max. 100kA/1s, andere Dauer auf Anfrage
Dynamischer Nennstrom (Idyn):	2,5 x Ith
Thermischer Dauerstrom (Icth):	Bis zu 200%
Bemessungs-isolationspegel:	1,2/6/-kV
Bemessungsfrequenz:	50/60Hz
Isolierstoffklasse:	E
Primärnennstrom:	10-5000A
Sekundärstrom:	1A or 5A; andere Ströme auf Anfrage
Leistung:	Nach Bedarf. Zum Beispiel 10, 15VA
Genauigkeitsklasse:	Nach Bedarf. Zum Beispiel 0,2, 5P20
Sekundär Klemmen:	Schraubklemmen M5 (max. 2,5Nm)

Bestellinformation

Für die kundenspezifische Auslegung Ihres ELEQ GSAG200 Stromwandlers sind folgende Informationen erforderlich:

Erforderlich

- Primärnennstrom
- Sekundärnennstrom
- Nennleistung
- Genauigkeitsklasse
- Frequenz

Optional

- Mehrkernwandler
- Andere relevante Anforderungen

Schaltbild

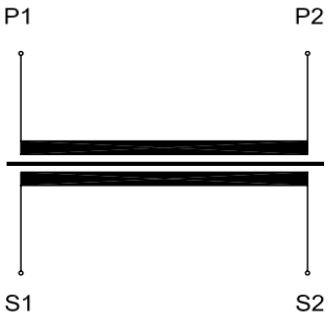

Abmessungen

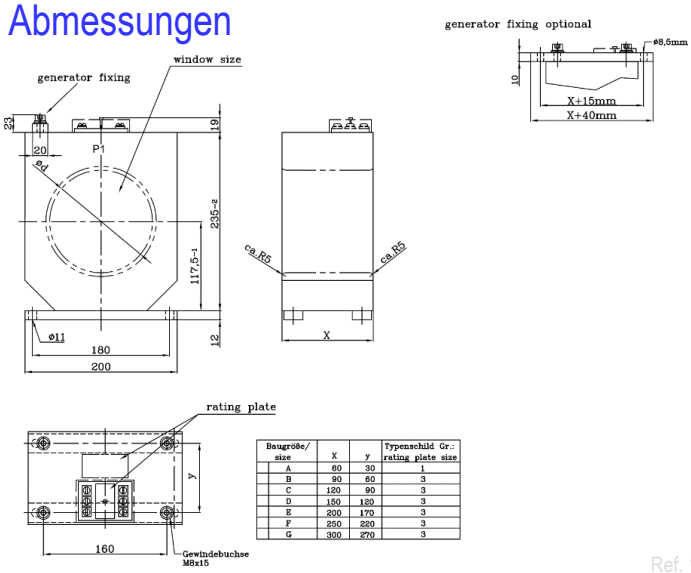

Baugröße/ size	X	y	Typenschild Gr.: rating plate size
A	60	30	1
B	90	60	3
C	120	90	3
D	150	120	3
E	200	170	3
F	250	220	3
G	300	270	3

Ref. 1