ELEQ mastering electricity worldwide

ERM120-E8/2 – Stromwandler

Flexibel, kompakt und zuverlässig, das sind die Schlüsselwörter der ERM-Serie von ELEQ. Alle Wandler sind mit einer verschließbaren integrierten Klemmenabdeckung in einem Polycarbonat Gehäuse ausgestattet. Die Stromwandler werden mit Befestigungsteilen zur Montage auf Schiene, Kabel oder Montageplatte geliefert. Optional können die Wandler mit Klammern bestellt werden, mit denen die Wandler auf Hutschienen platziert werden können. Die ERM-Serie ist KEMA-zertifiziert.

Technische Spezifikation

Umgebungsbedingungen	
Dieses Produkt wurde für eine sichere Handhabung unter den nachstehenden Bedingungen entwickelt:	
Einbauort:	Verwendung in Innenbereichen
Umgebungstemperatur:	-5°C .. +40°C
Relative Luftfeuchtigkeit:	5% .. 85%, keine Kondensation
Schutzklasse:	IP20
Anwendungsbedingungen	
Standard:	IEC 61869-2
Thermischer Bemessungs Kurzzeitstrom:	60 x In / 1s
Thermischer Dauerstrom (Icth):	1 x In
Bemessungs-isolationspegel:	0,72/3/-kV
Bemessungsfrequenz:	50/60Hz
Isolierstoffklasse:	E
Kabelöffnung:	Für Leiter max. Ø 30 mm Für Schiene max. 2x 80x10mm oder 80x10(30)mm
Sekundär Klemmen:	Schraubklemmen (max. torque 2Nm) Max. cross-sectional area of cable (stranded) 6mm2

Bestellinformation

Übersetzung	Klasse 0.5 VA	Klasse 1 VA	Fs5 at.. VA	Artikel Nummer
1000/5A	1…10	20	10	4MA324E
1200/5A	1…10	20	10	4MA322E
1500/5A	1…20	30	20	4MA301E
1600/5A	1…20	30	20	4MA302E
2000/5A	1…20	30	20	4MA303E
2500/5A	1…30		30	4MA304E
1000/1A	1…10	20	10	4MA316E
1200/1A	1…10	20	10	4MA317E
1250/1A	1…10	20	10	4MA318E
1500/1A	1…20	30	20	4MA311E
1600/1A	1…20	30	20	4MA312E
2000/1A	1…20	30	20	4MA313E
2500/1A	1…30		30	4MA314E

Für ein anderes Verhältnis, eine andere Klasse, Belastung, doppelte Messbereiche oder *für einen beglaubigten Wandler* wenden Sie sich bitte an unsere Verkaufsabteilung für weitere Informationen.

Abmessungen

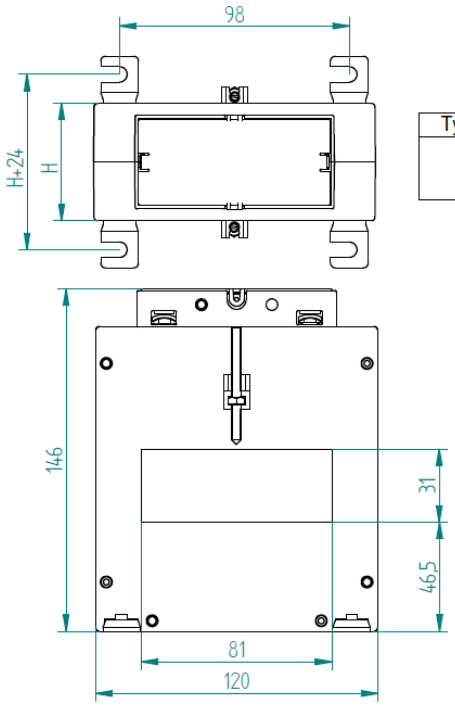

Type	Height (mm)
A	50
B	65
C	80

Schaltbild

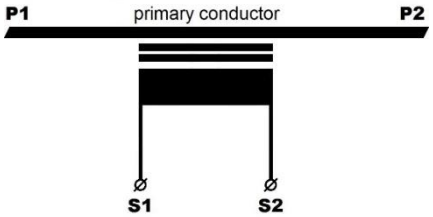

part of a smart world
+31 (0) 521 533 333 info@eleq.com www.eleq.com