ELEQ mastering electricity worldwide

EM223 - Intelligente Stromwandler

Der ELEQ EM223 ist ein Stromwandler für die Umwandlung von Wechselstrom bis zu 400A in ein 0-20mA Signal. Dieser Stromwandler benötigt keine Hilfsspannung. Dadurch eignet sich der EM223 ideal für Anwendungen, bei denen Strom einfach und zuverlässig gemessen werden muss.

Technische Daten

Primärstrom: Hillfsenergie: Ausgang:	max. 600A keine 0-20mA
Gewicht: Klasse (0,2-1,2In):	± 0,25kg |0,5|
Messbereich: Thermischer Grenzstrom: Dauerstrom: : Frequenzbereich Verbrauch: Max. Bürde (bis 75A): Max. Bürde (vom 75A):	0 - 1,2In 60*In (1sec) 1,2*In 45-65Hz < 0,5VA 600 Ohm 750 Ohm
Respons:	< 1sec
Max. Spannung an den sek. Klemmen: Imax bei 0 Ohm Bürde: Imax bEI 750 Ohm Bürde:	< 24Vdc < 40mA < 30mA
Impulsfestigkeit: Isolationslevel:	5kV 1,2/50µs 4kV/60s. (50Hz)

Messbereich

Artikelnummer	Eingangsstrom	Gehäuse Typ
6M2303	10A	A
6M2309	25A	A
6M2310	30A	A
6M2350	40A	B
6M2351	50A	B
6M2352	60A	B
6M2353	75A	B
6M2354	80A	B
6M2355	100A	C
6M2358	150A	C
6M2359	160A	C
6M2360	200A	C
6M2361	250A	C
6M2362	300A	C
6M2363	400A	C

Abmessung

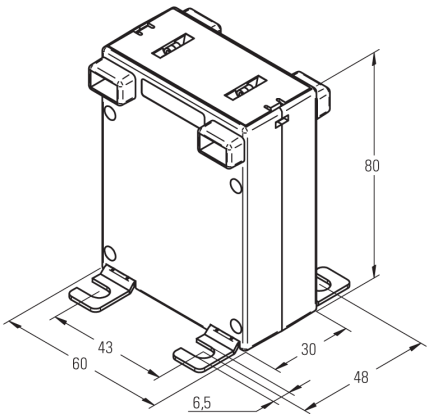

Anschlussbild

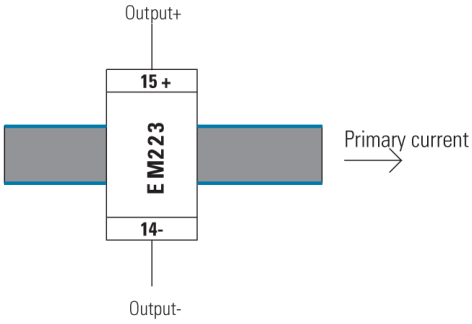

Abmessung des Schienenfensters

Type A
Keine Öffnung

Type B

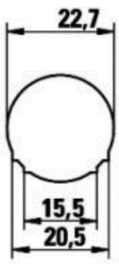
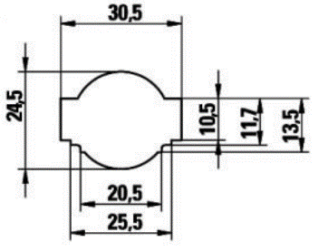
Type C