ELEQ mastering electricity worldwide

LS-100

5L8006

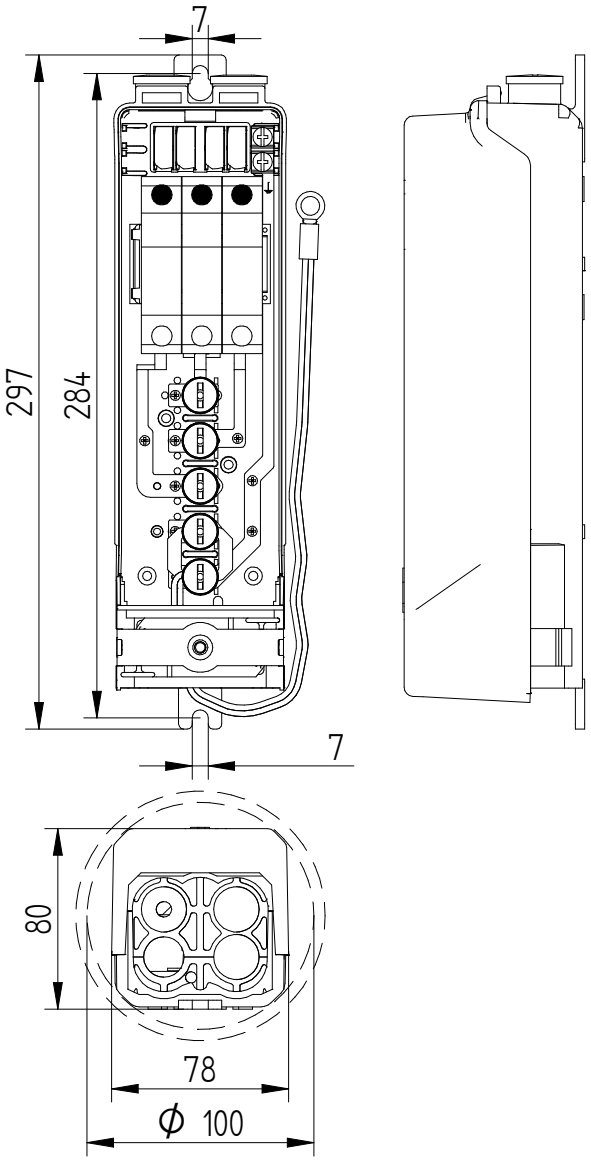

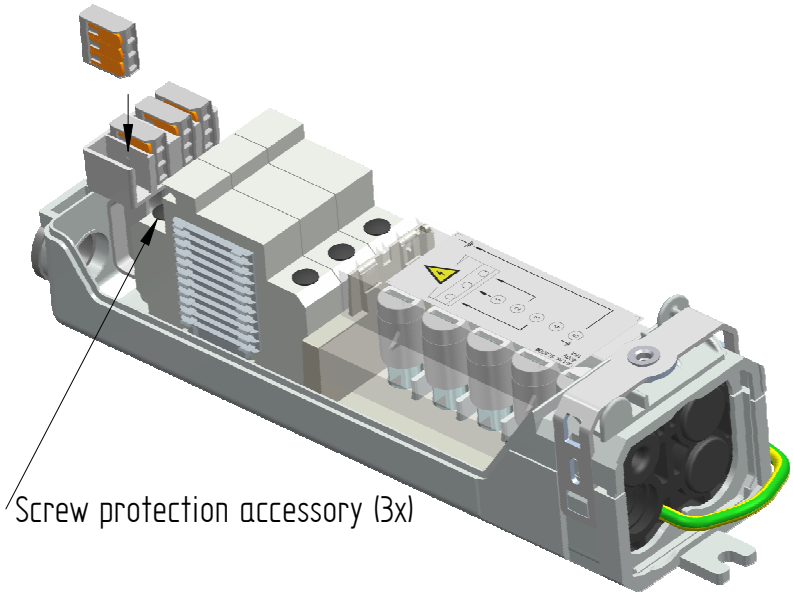

Bestelspecificaties

Merk	: FAGET
Model	: LS-100
Artikelnummer	: 5L8006

Technische Specificaties

Minimale mastbinnendiameter	: 100 mm
Doorlussen mogelijk	: Ja
Geschikt voor	: 3x Buiszekering (10x38mm)
Voorzien van	: 2x Blindstop M20x1,5
Aantal mantelklemmen	: 5 stuks; 3x fase, 1 nul, 1 aarde
Max. aan te sluiten per klem	: 2x 16mm²
Trekontlasting	: Ja, max. 4 kabels 18mm
Aarde-nul verbinding	: Ja, incl. aardlitze
Dubbel geïsoleerd	: Nee
Beschermingsgraad	: IP55, IK10

Bijzonderheden

Incl. kabelgeleider t.b.v. 10 aders 1,5mm² (kl. 5)
Voorzien van klemmenmodule (5L9304)
geschikt voor 4x Wago 221-143 (bijgeleverd)
Max. aan te sluiten per klem 0.2 … 4 mm² (3x)
Raadpleeg www.wago.com voor meer informatie over de 221-413

Verpakking

12 st in omdoos of 216st per pallet
Uit voorraad leverbaar (t.t.v.v.)

Te combineren met

5L9970, 71, 72	: overgangsprofiel
5L9950	: kabelbuigtang
5L9960	: driekantsleutel tbv LS-100