ELEQ mastering electricity worldwide

LS-94

5L2303

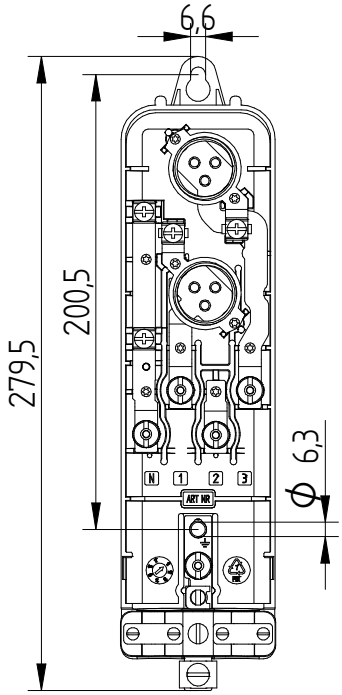

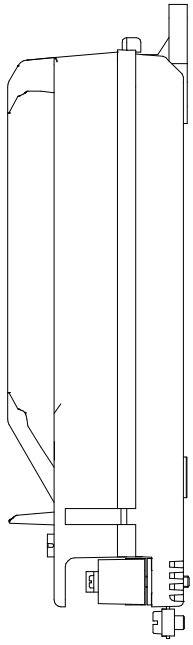

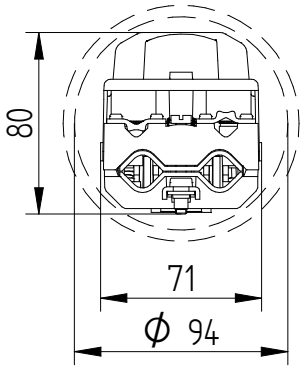

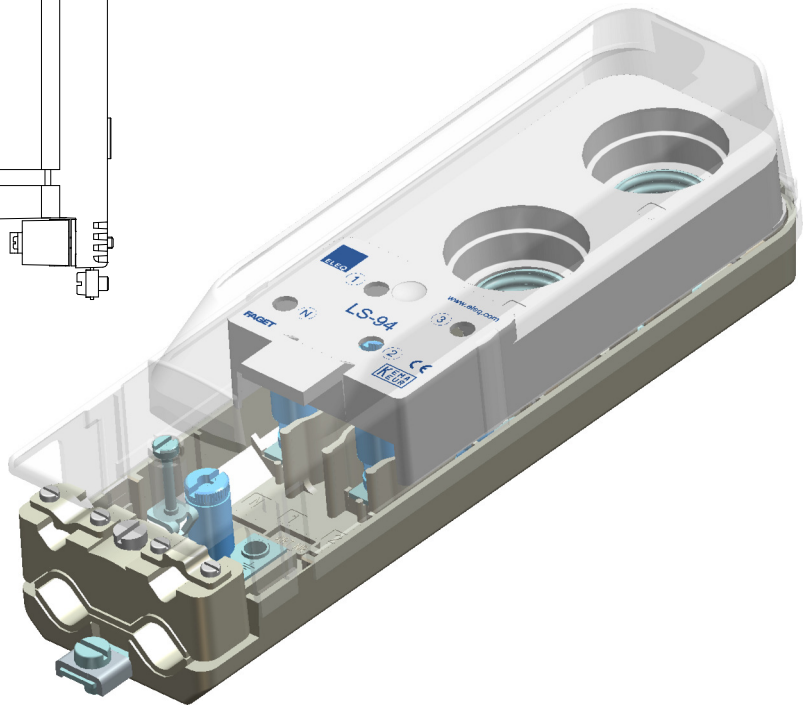

Bestelspecificaties

Merk	: FAGET
Model	: LS-94
Artikelnummer	: 5L2303

Technische Specificaties

Minimale mastbinnendiameter	: 94mm
Doorlussen mogelijk	: Ja
Geschikt voor	: 2x E27 Zekering (DII)
Zekering inclusief	: Nee
Aantal mantelklemmen	: 5 stuks; 3x fase, nul, aarde
Max. aan te sluiten per klem	: 2x 10mm², of 3x 6mm²
Trekontlasting	: Ja, max. 2 voedingskabels 23mm en 2 armatuurkabels
Aarde-nul verbinding	: Nee
Automatische aarde	: Ja
Keurmerken	: KEMA

Bijzonderheden

Meetmogelijkheden
Meegespoten pasmoer

Verpakking

6 st in omdoos of 504 st per pallet
Uit voorraad leverbaar (t.t.v.v.)

Te combineren met

5L9978 : 3-voudige trekontlasting

Toepassing

Aansluitkast geschikt voor plaatsing in lichtmasten en RVS zuilkasten

14-12-2012

ELEQ b.v.
P.O. Box 12, 8330 AA Steenwijk
Tukseweg 130, 8331 LH Steenwijk
The Netherlands

+31 (0) 521 533 333
+31 (0) 521 533 391
info @ eleq.com
www.eleq.com