ELEQ mastering electricity worldwide

LS-84

5L1510

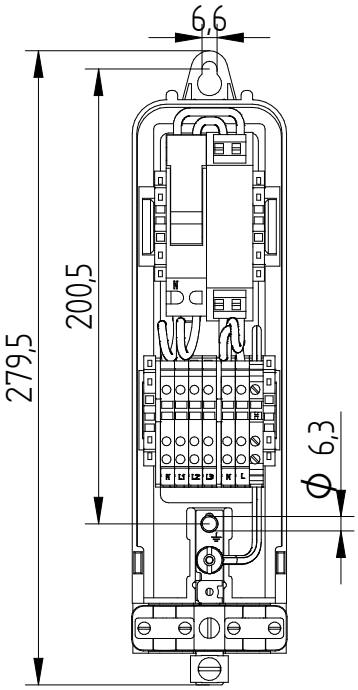

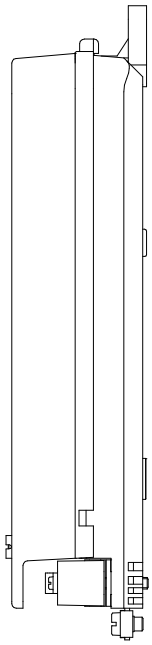

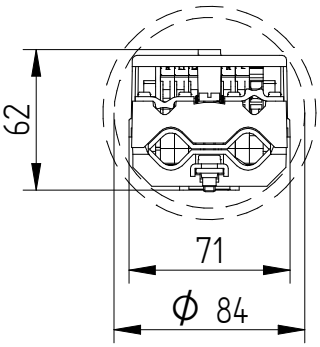

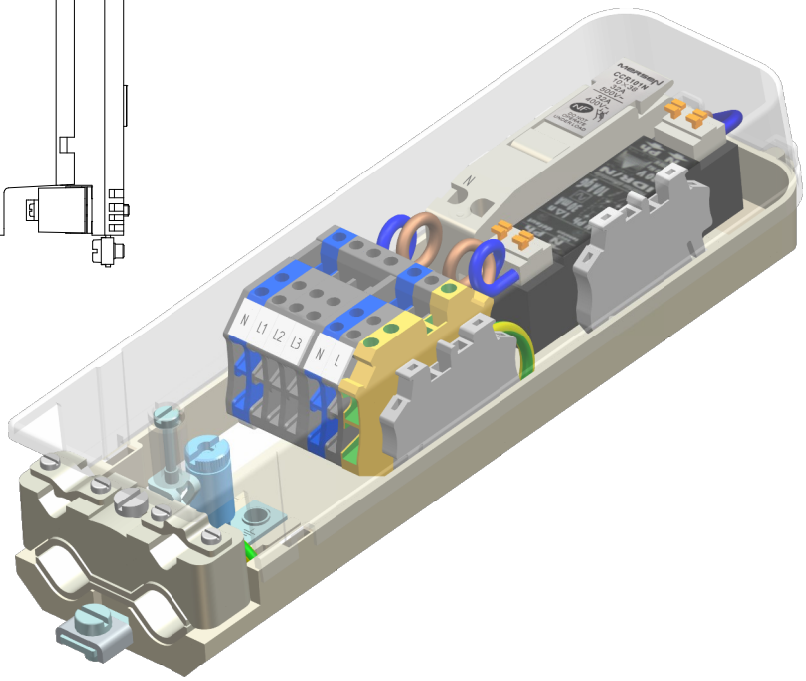

Bestelspecificaties

Model	: LS-84
Artikelnummer	: 5L1510

Verpakking

6 st in omdoos of 504 st per pallet

Technische Specificaties

Minimale mastbinnendiameter	: 84mm
Inclusief	: Aardfoutrelais 30mA, zekeringhouder 10x38 incl. 6A zekering
Max. aan te sluiten per klem	: 2x 6mm² (massief en soepel) 2x 4mm² met adereindhuls
Trekontlasting	: Ja, max. 2 voedingskabels 23mm en 2 armatuurkabels

Toepassing

Voorzien van aardfoutrelais welke maximaal 3x herinschakelt na een aardfout.