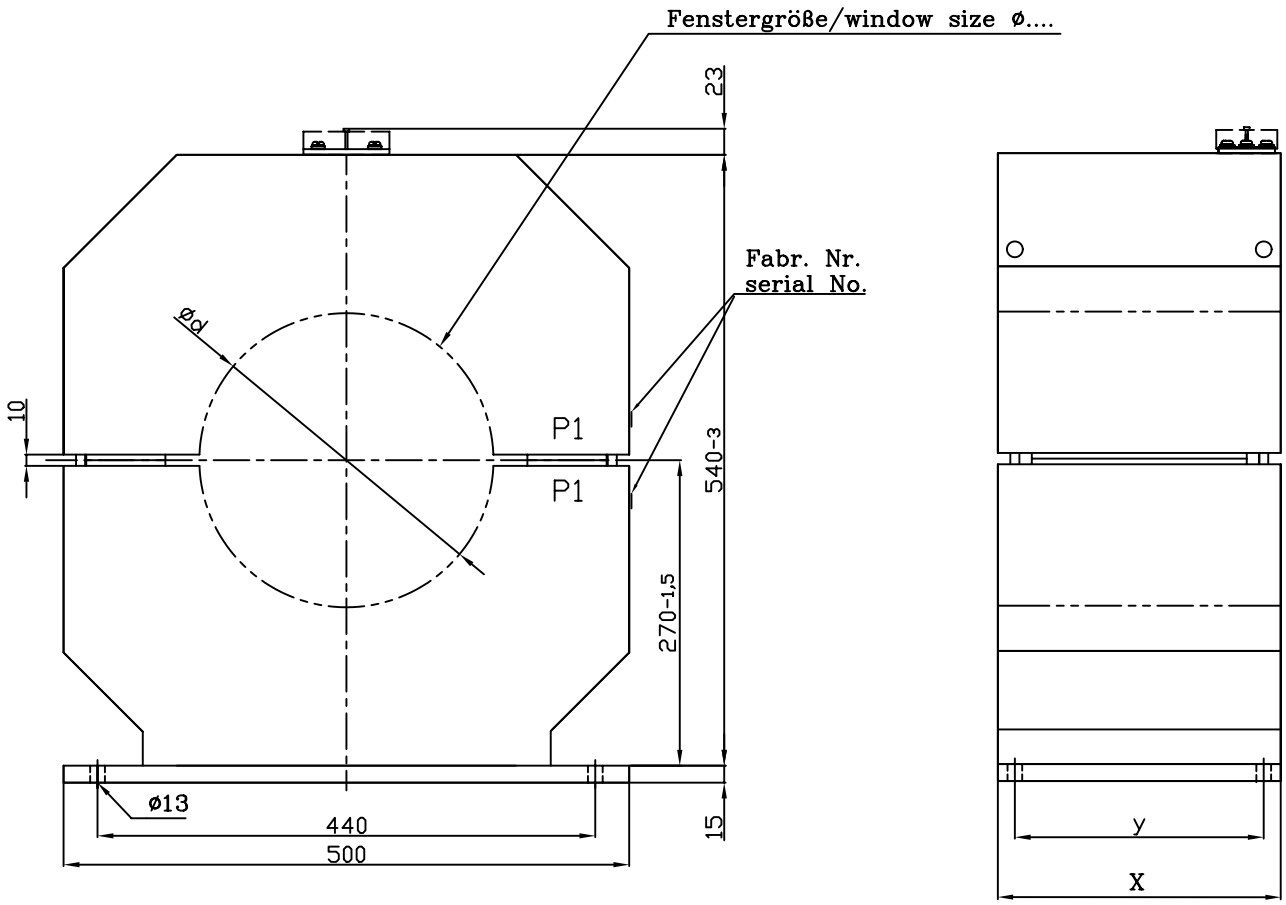

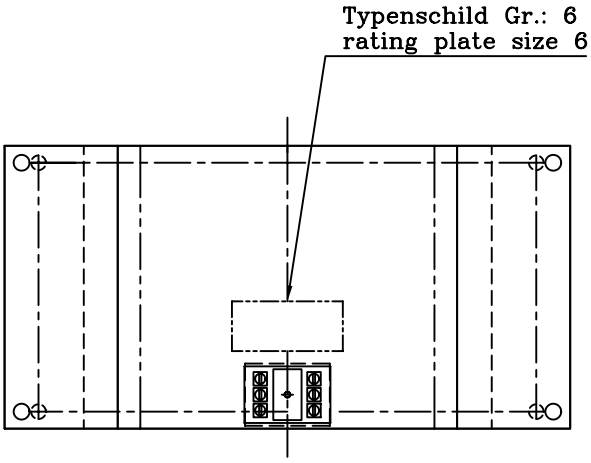

Baugröße/size	X	y
E	200	170
F	250	220
G	300	270

geringe Maßabweichungen und Konstruktionsabweichungen vorbehalten!
small deviations in dimension and construction possible!

A	Erstellung	13.07.00	F.H.		Datum	Name
				Bearb.	13.07.00	Hohn
				Gepr.		
				Norm		

Maßstab ohne (Gewicht)

GSK 500
zweiteiliger Gießharz-Kabelumbauwandler
split core cast resin current-transformer

KWK Messwandler GmbH & Co KG

AA03 1 012 A

Blatt 1 Blätter

Zust.	Änderung	Datum	Name	Ursprung	Ersatz für: ZN GSK500 A	Ersatz durch:

Diese Zeichnung ist Eigentum der Firma KWK Messwandler GmbH&Co.KG. Alle Rechte vorbehalten. Schutzvermerk nach DIN34 beachten.