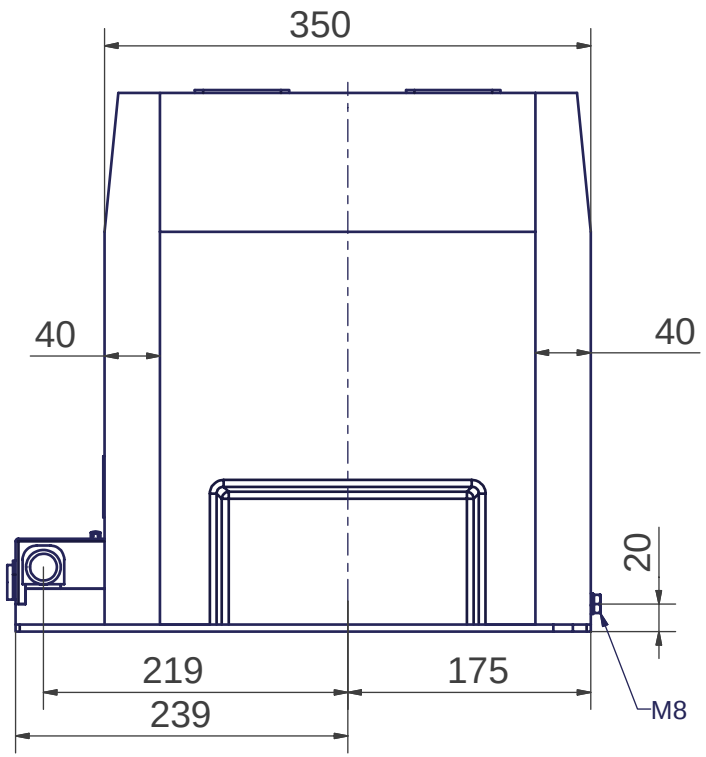


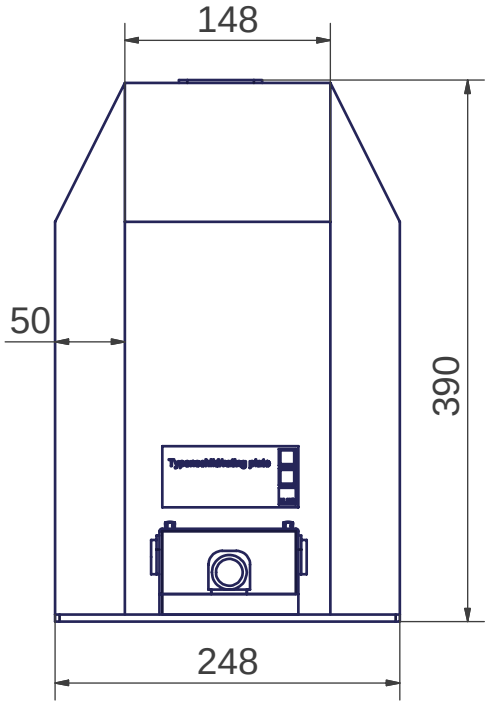


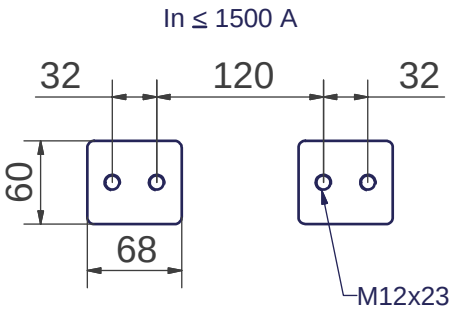


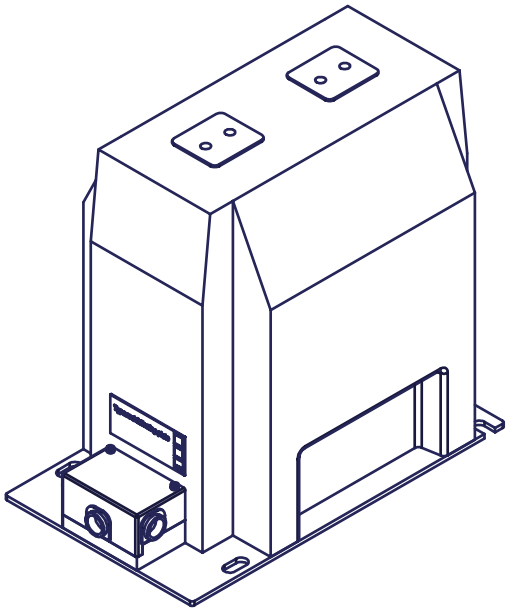

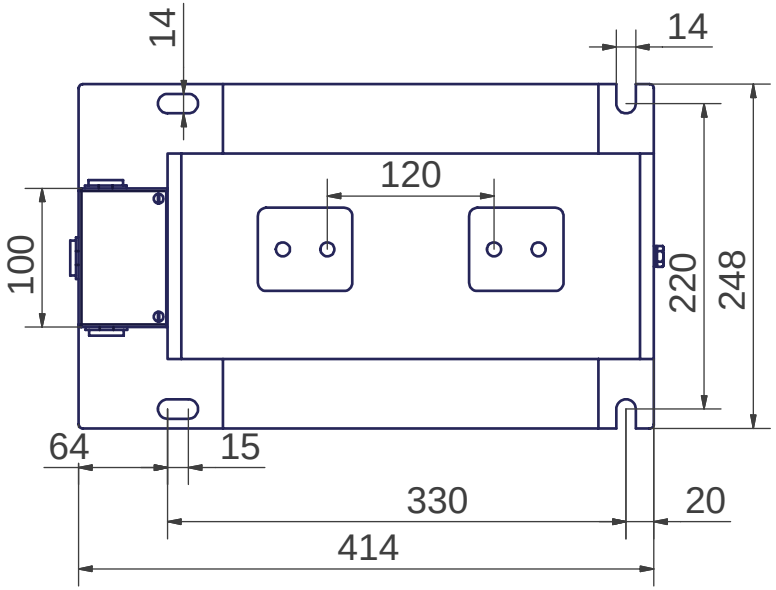


geringe Maßabweichungen und Konstruktionsabweichungen vorbehalten!
small deviations in dimension and construction possible!

| | | | |
|---|---|---|---|
| (Verwendungsbereich/field of application) Innenraumaufstellung/ indoor use | | | |
| Status | Änderungen/alteration | Datum/date | Name |
| | | Datum/date | Name |
| Gezeichnet/designed | | 07.09.2005 | Hohn |
| Kontrolliert/controlled | | | |
| Norm/standard | | | |

ELEQ

Maßstab/scale | (Gewicht/weight) ca.

IGW36 E 4

Gießharz-Stützerstromwandler
supporting-type current transformer

AA05 2 064 A | 1 | A3

Ersatz für: ZN | Ersatz durch: